JMG15W 模块塑壳系列

62× 45 × 22.5mm

产品特点

- 采用进口元器件，可靠性高
- 直流纹波小，工作效率高
- 内置EMI滤被器，抗干扰性能好
- 设计软启动电路，交流浪涌电流限制
- 工作温度低，使用寿命长

接线方式

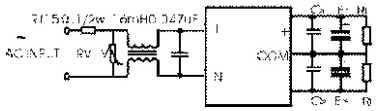

单组输出系列

JMG15-A12S05	JMG15-A12S5.8	JMG15-A12S09	JMG15-A12S12
5V/3A	5.8V/2.6A	9V/1.5A	12V/1.2A
JMG15-A12S12	JMG15-A12S7.5	JMG15-A12S14	JMG15-A12S6.2
12V/1.2A	7.5V/2A	14.8V/0.8A	6.2V/2.5A
JMG15-A12S300	JMG15-A12S35	JMG15-A12S15	JMG15-A12S24
300V/0.05A	35V/0.4A	15V/1A	24V/0.6A
JMG15-A12S48	JMG15-A12S33		
48V/0.3A	33V/0.45A		

三组共地系列

JMG15-A1T0515	JMG15-A12T0512	JMG15-A12T0515
5V/0.5A ±15V/0.3A	5V/1A ±12V/0.3A	5V/1.5A ±15V/0.15A
JMG15-A12T0524	JMG15-A12T1212	JMG15-A12T0524
5V/1A ±24V/0.15A	12V/0.7A ±12V/0.35A	5V/2A 24V/0.1A
JG15-A12T121212		
12V/6W 12V/5W 12V/4W		

三组隔离地系列

JMG15-A12T1212G		
12V/0.9A 12V/0.1AG1 12V/0.2AG2		

多路系列

JMG15-A12Q051512G	JMG15-A12Q051512G2
5V/1A ±15V/0.15AG1 12V/0.1AG2	5V/1A ±15V/0.15A 12V/0.1A
JMG15-A12Q05240805G	
5V/0.5A 24V/0.5A -8V/0.02A 5V/0.1A	

安装尺寸

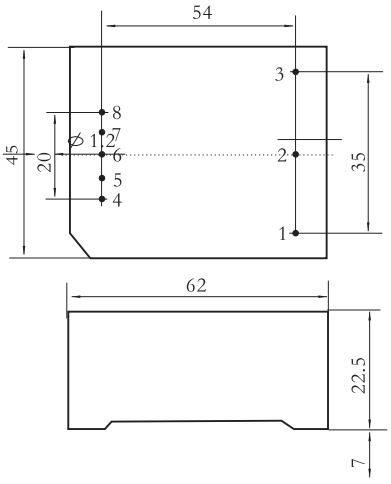

引脚排列

	INPUT			OUTPUT(DC)						
	P1	P2	P3	P4	P5	P6	P7	P8	P9	P10
单 组 输 出	AC(N)	AC(L)	FG	V+	NC	NC	NC	G		
双组均载输出	AC(N)	AC(L)	FG	V1+	NC	COM	NC	V2-		
双组共地输出	AC(N)	AC(L)	FG	V2+	G	NC	V1+	G		
双组隔离输出	AC(N)	AC(L)	FG	V2+	G2	NC	V1+	G1		
三 组 输 出	AC(N)	AC(L)	FG	V3+	COM	V2-	V1+	G		
多 组 输 出										